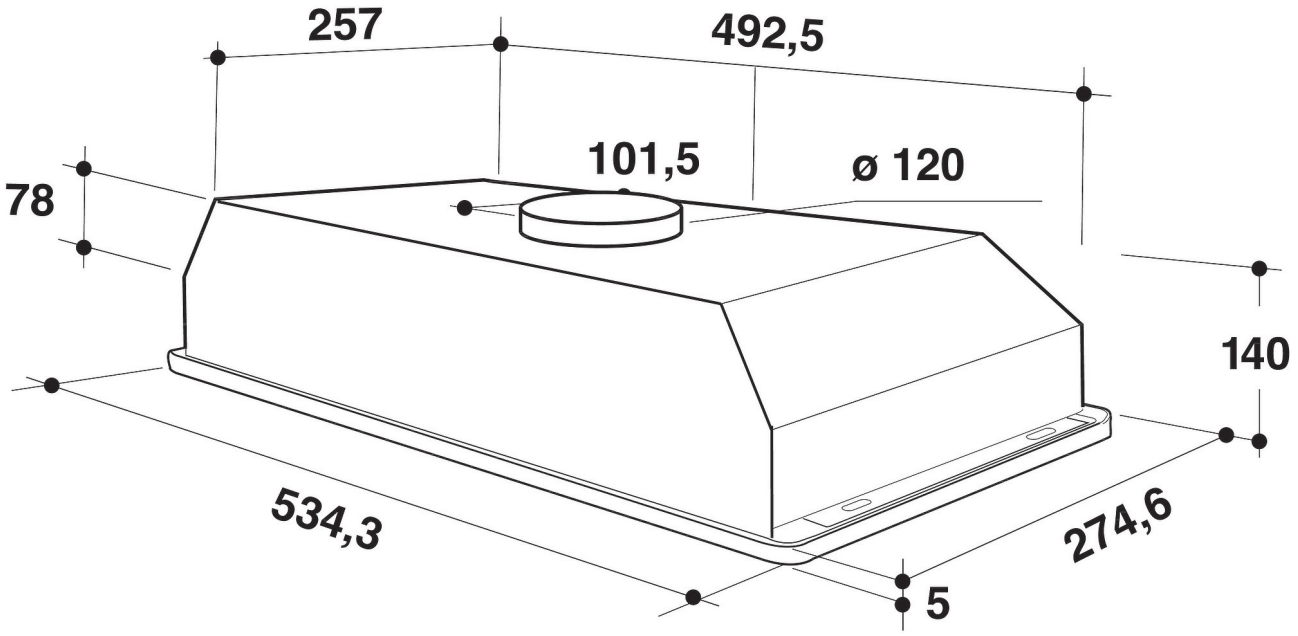
257
492,5
101,5
ø 120
78
140
534,3
274,6
5